Узел 2

(лист 9)

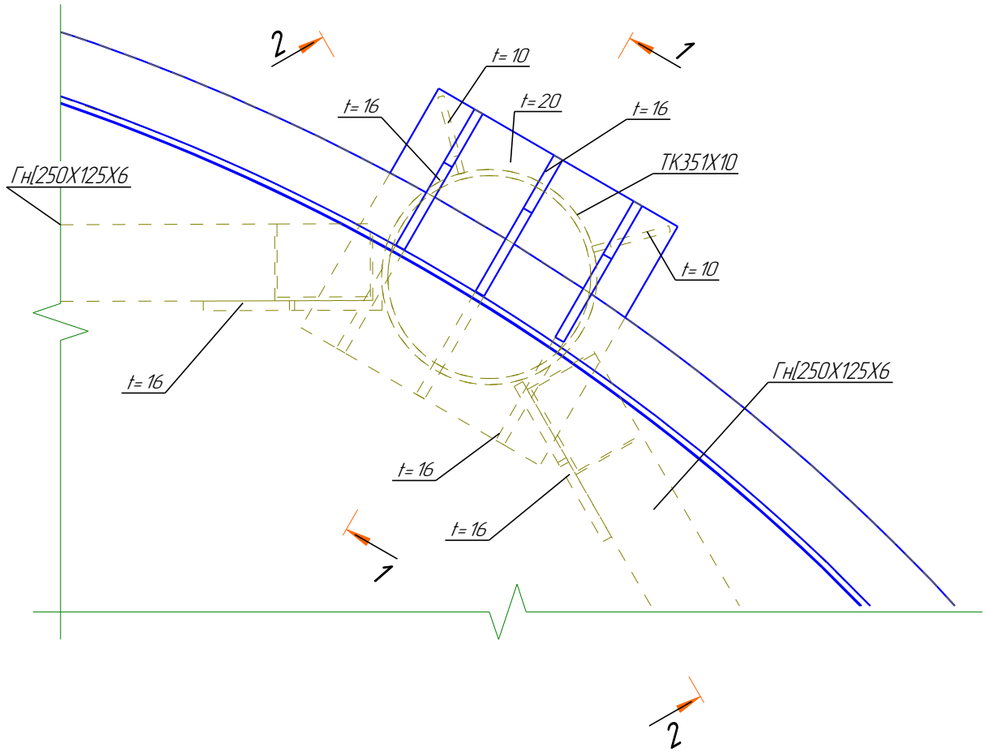

1-1

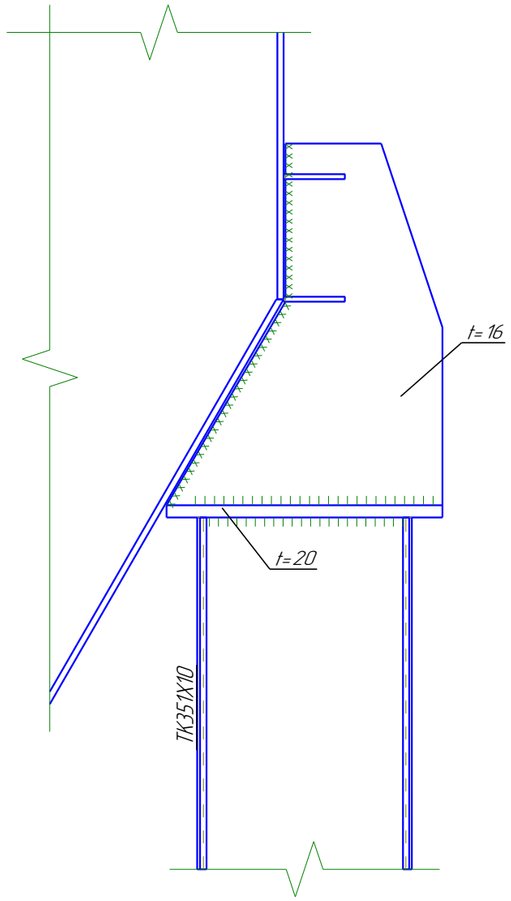

3D вид. Узел 2

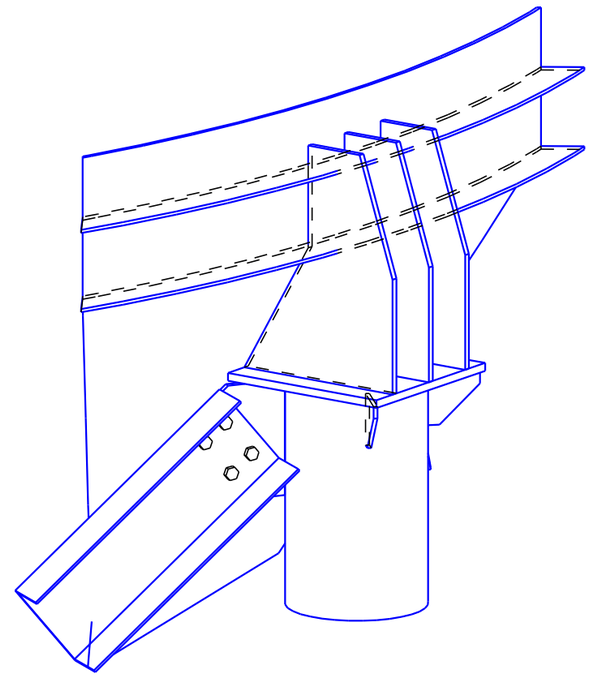

2-2

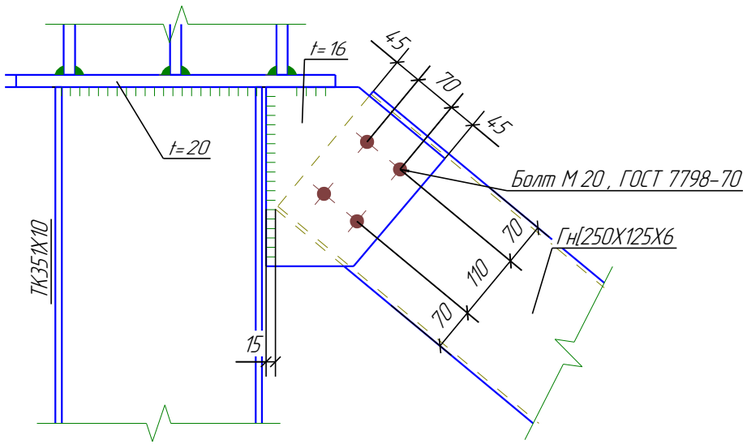

						379-459-КМ			
						Строительство силосных сооружений			
Изм.	Кол.уч.	Лист	№док.	Подп.	Дата				
ГИП		ГИП				Силоса	Стадия	Лист	Листов
Проверил		Проверил					Р	10	
Разработал		Разработал							
Н.Контроль		Н.Контроль				Узел 2	e-mail: info@mkbim.ru тел: +7 999 7687640 BIM ПРОЕКТ		